L 1506 VR 230/CEE 110/CEE
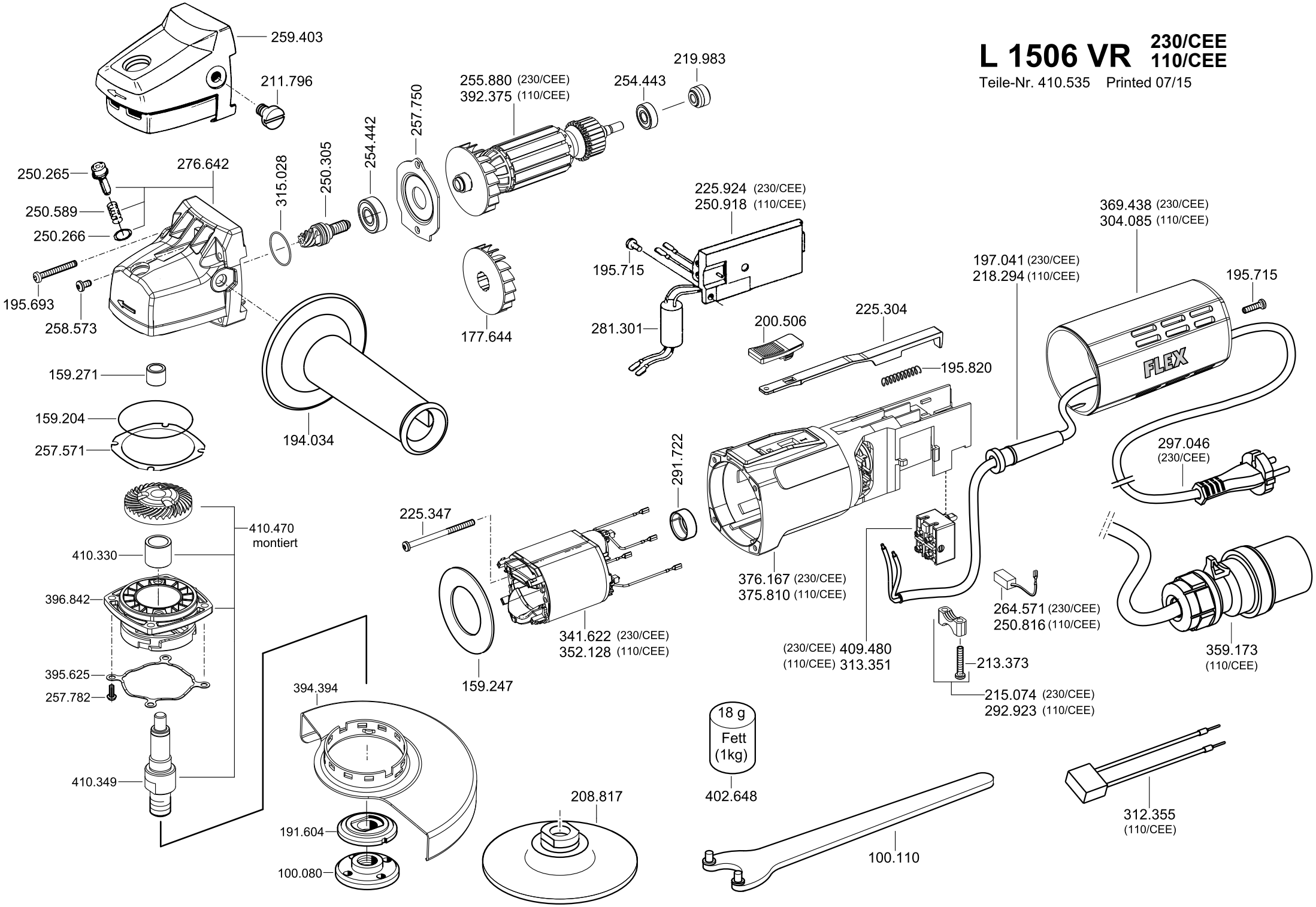
Teile-Nr. 410.535 Printed 07/15